Gabinetes PanZone® de Montaje en Techo con Puerta con Cilindros de Aire Asistidos por Gas

PANDUIT™
HOJA DE ESPECIFICACIONES

especificaciones

El gabinete activo de montaje en techo permite la instalación conveniente de equipos de red en el espacio de manejo de aire y se coloca en un techo falso. Además, está diseñado para acomodar equipos de manera que sea posible una topología de infraestructura de red de fibra a la zona (FTTZ). El sistema de manejo térmico del gabinete admite aplicaciones de alta carga térmica, incluyendo *switches* de red con *Power over Ethernet* (PoE) y fuentes de alimentación ininterrumpida (UPS). El gabinete cuenta con un soporte de montaje TIA/EIA de 19” de dos niveles con un organizador horizontal de holgura de cable integrado para brindar una solución integral de organización de cables con el fin de que se puedan realizar movimientos, adiciones y cambios ágiles desde la parte delantera. Está diseñado para acomodar equipos pasivos de red, incluyendo soluciones de paneles de parcheo TIA/EIA de 19” o de impacto 110.

información técnica

Dimensiones:	PZICEA y PZICE: 596.9mm Ancho x 596.9mm Profundidad x 341.1mm Alto (23.50” x 23.50” x 13.43”)
Capacidad de carga:	La capacidad de carga de la puerta es de 22.6 kg (50 lbs.)
Cumplimiento:	Clasificaciones plenum UL 2043 y UL 1863
Empacado:	PZICE: Incluye un gabinete, un soporte de montaje TIA/EIA de 19” de dos niveles, un organizador horizontal de holgura de cable, cuatro placas modulares de entrada y salida de cables, seis cubrefilos, dos rollos Tak-Ty®, una plantilla de corte de placas para techo e instrucciones de instalación. PZICEA: Incluye todos los componentes de PZICE, además de una caja de conexiones eléctricas, un ventilador de enfriamiento, un sello de aire y un deflector de aire.

características clave y beneficios

Capacidad para acomodar 2 RU de equipos activos y hasta 6 RU (PZICEA) u 8 RU (PZICE) de paneles de parcheo	Minimiza el espacio en piso requerido en el cuarto de telecomunicaciones con el fin de mitigar la congestión.
Sistema de gestión térmica (PZICEA)	Optimiza el flujo de aire para mejorar la disipación de calor de los equipos de red de mayor carga térmica
Soporte de montaje de dos niveles	Acomoda dos unidades de *rack* de equipos activos de hasta 444mm (17.5”) de profundidad y tres unidades de *rack* adicionales de hasta 343mm (13.5”) para mejorar la flexibilidad de diseño de la red
Organizador horizontal de holgura de cable integrado	Elimina la necesidad de organizadores de cable adicionales para facilitar instalaciones, mejorar el enrutamiento de cable y habilitar cambios, adiciones y movimientos frontales
Gabinete con cerradura	Protege contra daño físico, vandalismo, manipulación o robo para reducir el costo de propiedad
Puerta abisagrada con cilindros de aire asistidos por gas	Ofrece una apertura del gabinete más fácil y una seguridad mejorada
Placa de montaje configurable	Acomoda bloques de impacto o paneles de parcheo estándar de 19” para proporcionar una mayor flexibilidad de diseño
Kit de unión y puesta a tierra (véase la página 2)	Cumple con las especificaciones TIA/EIA para minimizar el riesgo de descarga eléctrica

aplicaciones

Los gabinetes de montaje en techo PanZone® se utilizan como mini cuartos de telecomunicaciones para montar equipos de red en el espacio de manejo de aire que se encuentra por encima de un techo falso.
El gabinete activo de montaje en techo PanZone® está diseñado para acomodar equipos activos de manera que sea posible una topología de infraestructura de red de fibra a la zona (FTTZ). El diseño de gestión térmica del gabinete ofrece mayor disipación de calor con el fin de admitir aplicaciones de alta carga térmica, incluyendo *switches* de red habilitados para *Power Over Ethernet* y fuentes de alimentación ininterrumpida.
Además, el gabinete cuenta con una capacidad de carga de trabajo verificada de 22.6 kg (50 lbs.) para admitir más equipos de red y más puntos de entrada y salida de cables para un mayor número de cables.
El gabinete activo de montaje en techo PanZone® es un elemento clave de la solución de edificios conectados de Panduit que permite que la tecnología de información y los sistemas del edificio converjan para mejorar la seguridad, productividad y la rentabilidad.
Asimismo, está diseñado para acomodar equipos pasivos de red, incluyendo las aplicaciones de alta densidad.

www.panduit.com

Gabinetes de Montaje en Techo PanZone®	
Gabinete activo:	PZICEA
Gabinete pasivo:	PZICE^
Kit de Conversión de Ventilación para Gabinete de Montaje en Techo PanZone®	
Ventilador de 220 VAC/50 Hz con plug tipo Schuko (incluye un deflector de aire):	PZICFK-E
Kit de reemplazo del filtro del ventilador (incluye dos sets de 5):	PZICFRK
Accesorios para Gabinete de Montaje en Techo PanZone®	
Kit de unión y puesta a tierra:	PZICGK
Cables de Zona UTP Sólidos PanZone®**	
Cable plenum azul plug a plug, categoría 6A:	UZPPBU*
Cable plenum azul plug a plug, categoría 6:	UPPBU*
Cables de Zona STP Sólidos PanZone®**	
Cable plenum azul plug a plug, categoría 6A:	SAPPBU*
Paneles de Parcheo QuickNet™	
De 24 puertos:	QPP24BL
De 48 puertos:	QPP48BL
Paneles de Parcheo QuickNet™	
De 24 puertos, 1 RU:	CPPL24WBLY
De 48 puertos, 2 RU:	CPPL48WBLY
De 48 puertos, 1 RU:	CPP48HDWBLY
De 72 puertos, 2 RU:	CPP72FMWBLY
Barras de Alivio de Tensión	
Barra de alivio de tensión extendida:	SRB19BLY
Barra de alivio de tensión recta (paquete de 10 unidades):	SRBS19BL-XY

^ El gabinete pasivo, PZICE, puede convertirse en un gabinete activo de 220V con un plug tipo Schuko para que se utilice en instalaciones con voltaje similar a Europa con la instalación del kit de ventilación opcional, PZICFK-E.

*Los cables de zona están disponibles en los tamaños de 10 a 100 ft en incrementos de 5 ft y de 100 a 150 ft en incrementos de 10 ft.

*Las versiones de *plug* a *plug* están enlistadas. También están disponibles las opciones de *jack* a *plug* y *jack* a *jack*.

Gabinete PanZone® Activo de Montaje en Techo – PZICEA

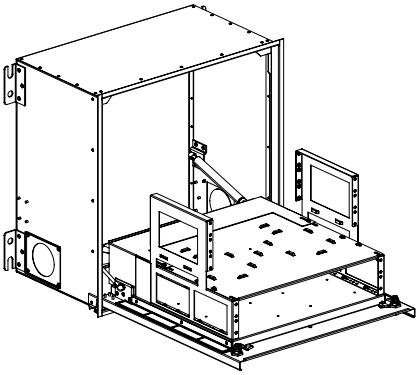

Gabinete PanZone® Pasivo de Montaje en Techo – PZICE

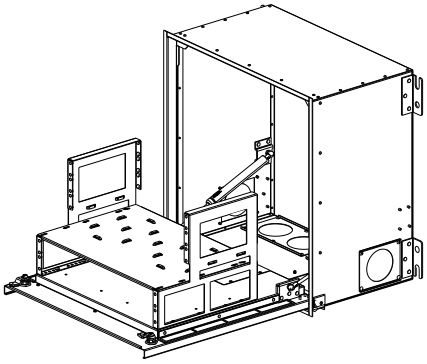

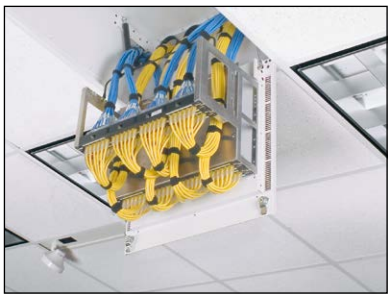

Accesorios para Gabinete PanZone® de Montaje en Techo

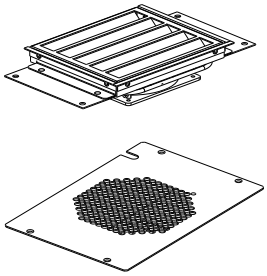

Ventilador de 220 VAC/50Hz
con *plug* tipo Schuko y deflector de aire
PZICFK-E

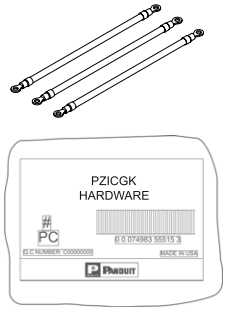

PZICGK

SUBSIDIARIAS DE PANDUIT EN LATINOAMÉRICA

PANDUIT MÉXICO
Tel: 800 112 7000
800 112 9000

PANDUIT COLOMBIA
Tel: (571) 427-6238

PANDUIT CHILE
Tel: (562) 2820-4215

PANDUIT PERÚ
Tel: (511) 712-3925

Para obtener una copia de las garantías del producto de Panduit, inicie sesión en www.panduit.com/warranty

Para obtener más información
Visítenos en www.panduit.com
Póngase en contacto con el servicio de atención
al cliente por correo electrónico: latam-info@panduit.com

©2022 Panduit Corp.
TODOS LOS DERECHOS RESERVADOS.
ZCCB02--WW-SPA
2/2022