Distribuidores de Fibra para Montaje en Rack Opticom

Números de Parte: FRME1U, FRME2U

© Panduit Corp. 2022

INSTRUCCIONES DE INSTALACIÓN

FS002D-SPA

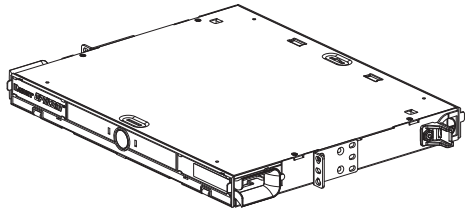

FRME1U

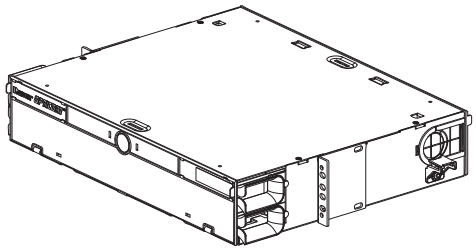

FRME2U

Contenidos - (#) indica la cantidad en FRME2U

- 1 - DISTRIBUIDOR
- 2 - SOPORTES DE MONTAJE
- 4 - TORNILLOS #10-32 x 5/16"
- 4 - TORNILLOS #12-24 x 1/2"
- 4 - TORNILLOS M6 x 1
- 1 - TORNILLO #10-32 x 3/8"
- 3 - TUERCAS HEXAGONALES #10-32
- 1 (2) - - *GROMMET(S)* DE ENTRADA
- 1 - SOPORTE DE ALIVIO DE TENSIÓN
- 2 (4) - CLIPS PARA CONTROL DE RADIO DE CURVATURA
- 2 (4) - TAPONES NYLATCH
- 2 (4) - *GROMMETS* NYLATCH
- 2 (3) - SOPORTES ADHESIVOS
- 3 - CLIPS ADHESIVOS DE ENTRADA DE BISEL
- 2 - *SPOOLS* PARA HOLGURAS
- 2 (3) -- ROLLOS DE VELCRO TAK-TYS, pzs de 6".
- 4 - AMARRA DE CABLE, PLT2S-M0
- 1 - ETIQUETA DE PRECAUCIÓN
- 1 - ETIQUETA DE ADVERTENCIA DE LÁSER

ADVERTENCIA: LOS CONECTORES NO ACOPLADOS PUEDEN EMITIR RADIACIÓN LÁSER INVISIBLE. NO MIRE DIRECTAMENTE EL EXTREMO DEL CONECTOR. NO INSPECCIONE CON DISPOSITIVOS DE AUMENTO. MANTENGA LA TAPA EN LOS CONECTORES NO ACOPLADOS.

PRECAUCIÓN:
El cable de fibra óptica es sensible a fuerzas excesivas de tracción, flexión y aplastamiento. Consulte la hoja de especificaciones del cable del fabricante para el cable específico en uso.
Siga las guías de instalación de TIA/EIA-568A, 569, 606, y 607 donde corresponda.
Se debe tener cuidado al abrir y cerrar la bandeja completamente cargado para proteger los componentes de fibra.

VISTA DEL CONJUNTO **que muestra los Paneles Adaptadores de Fibra (FAPs) - se venden por separado.**

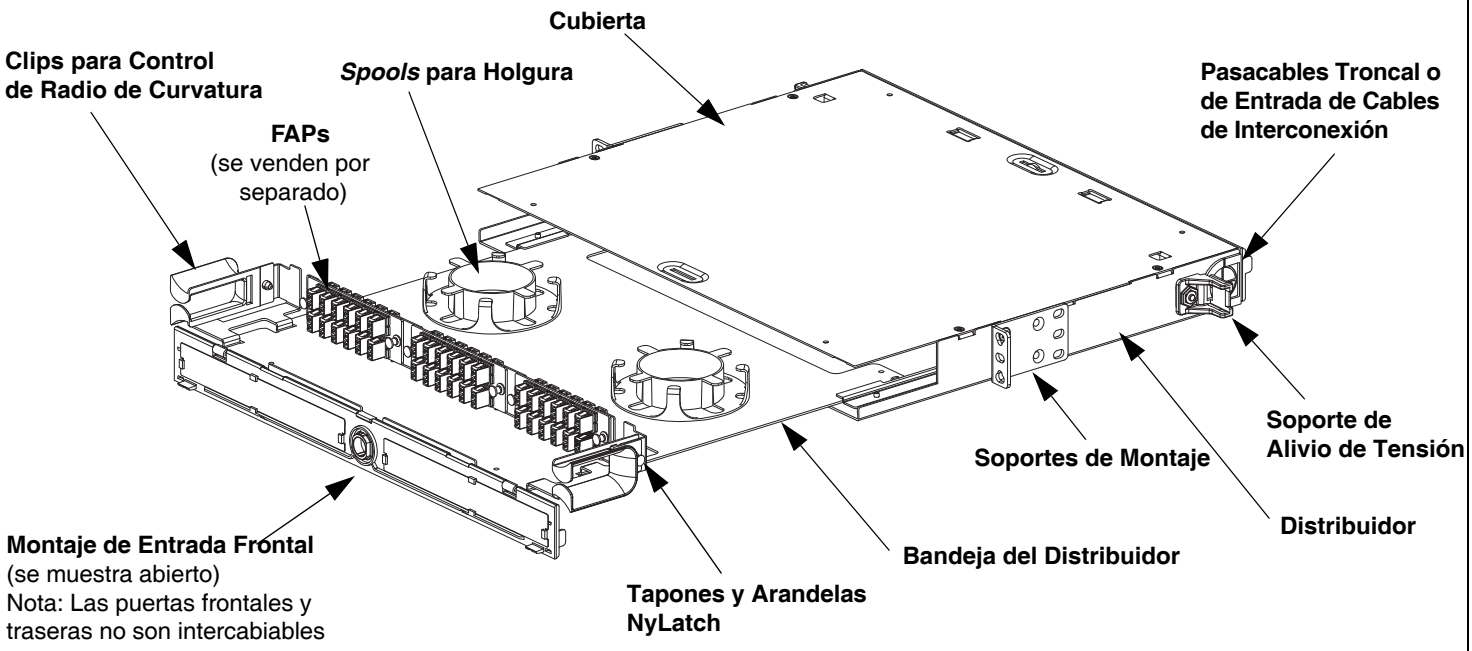

Figura 1

para Obtener Asistencia Técnica: www.panduit.com/resources/install_maintain.asp

Preparación y Montaje en *Rack*

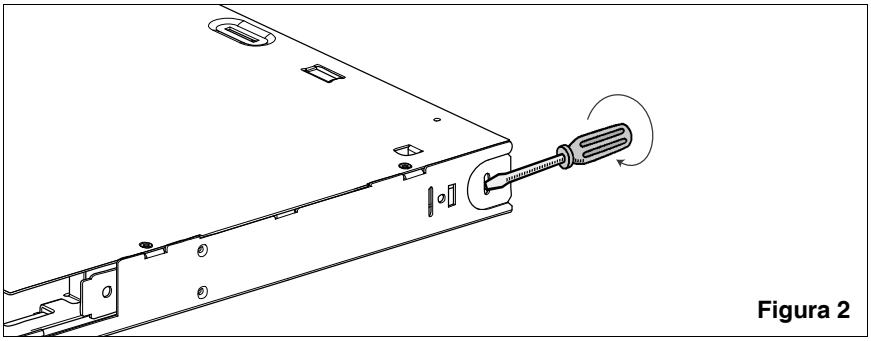

Figura 2

Determine por dónde entrará el cable en el distribuidor. Retire con cuidado la tapa para no dañar la lámina de metal circundante.
NO instale el *grommet* en esta etapa.
El *grommet* se instalará después de montar el distribuidor en el *rack*.

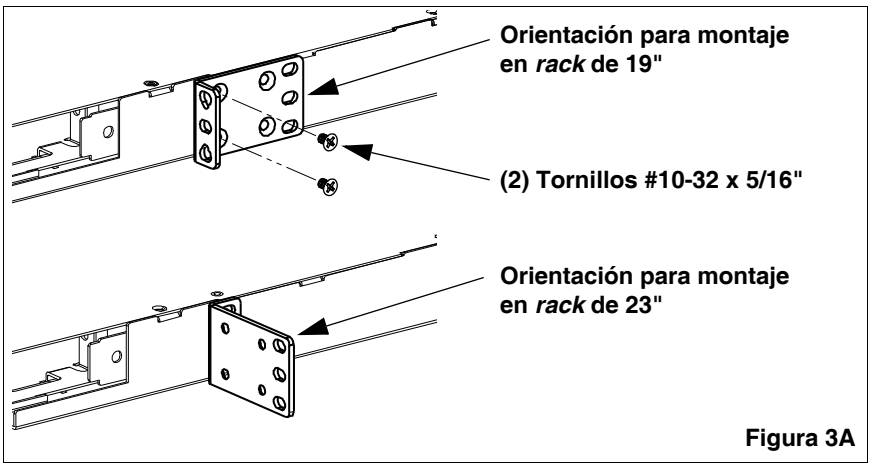

Figura 3A

Determine la orientación adecuada para los soportes de montaje según el tamaño del *rack* que se utilice.

Instale el soporte de montaje en el distribuidor usando (2) tornillos #10-32 x 5/16". Repita para el otro lado.

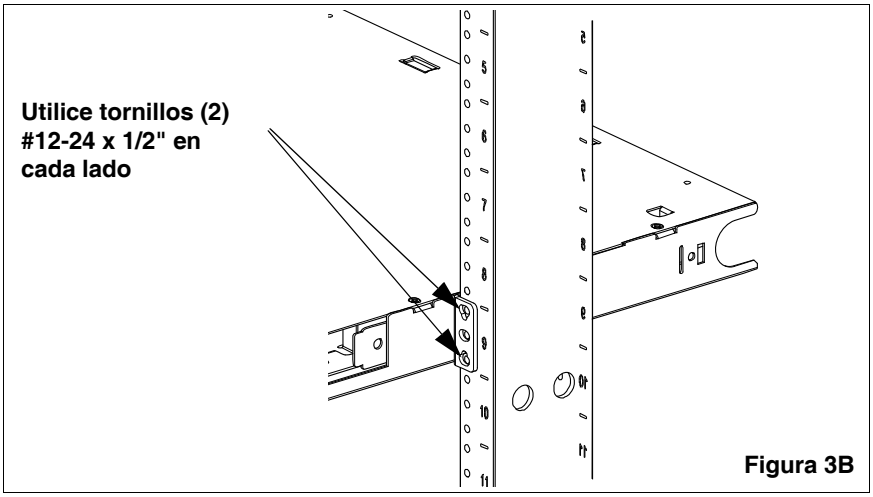

Figura 3B

Coloque los soportes de montaje del distribuidor en la posición deseada en el *rack*. Monte el distribuidor en el *rack* usando (4) tornillos #12-24 x 1/2".

Utilice (4) tornillos M6 x 1 si se monta en un *rack* métrico.

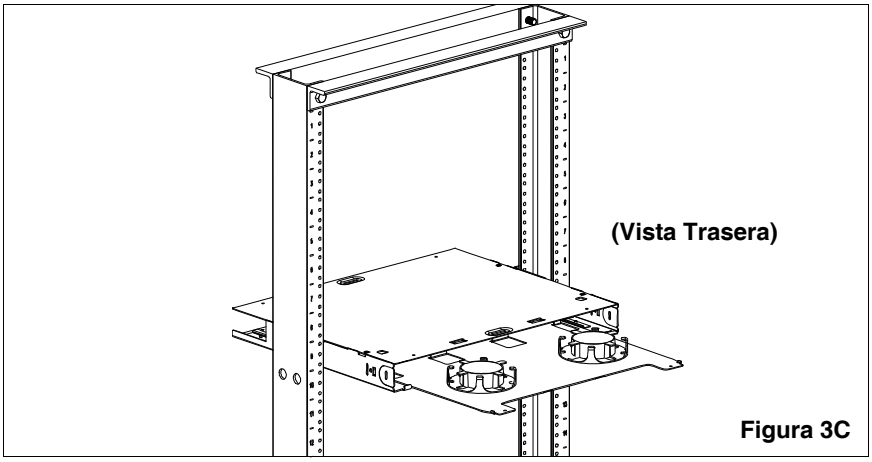

Figura 3C

Se puede acceder al distribuidor desde la parte posterior para el montaje de *spools* de holgura, módulos de empalme de fibra óptica (FOSM) y otros equipos.

Diagrama de Corte del *Grommet*

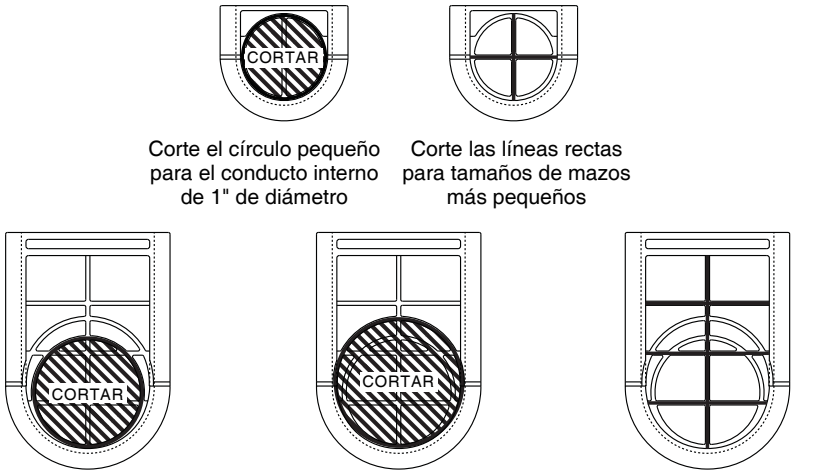

Figura 4A

Una vez que el distribuidor esté montado en el *rack*, determine el tamaño del conducto interno (si lo hay) que se utilizará para introducir el cable en el distribuidor. Prepare el *grommet* según el diagrama de corte adecuado que está a la izquierda.

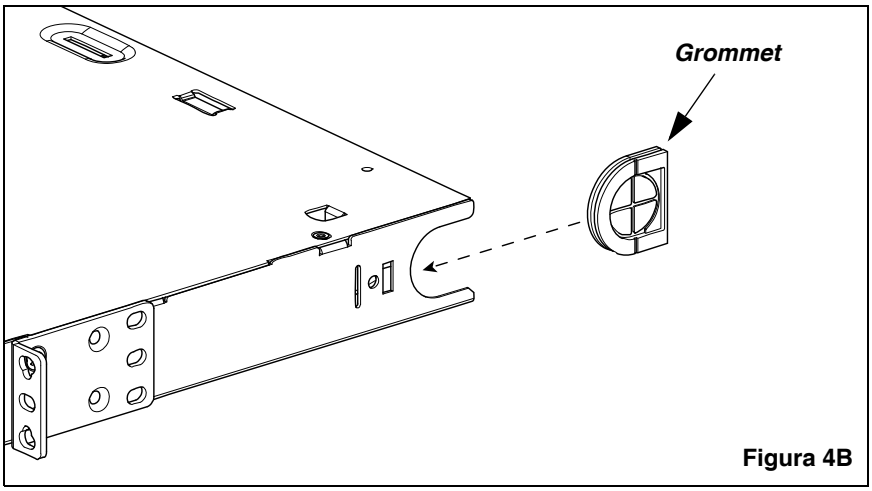

Figura 4B

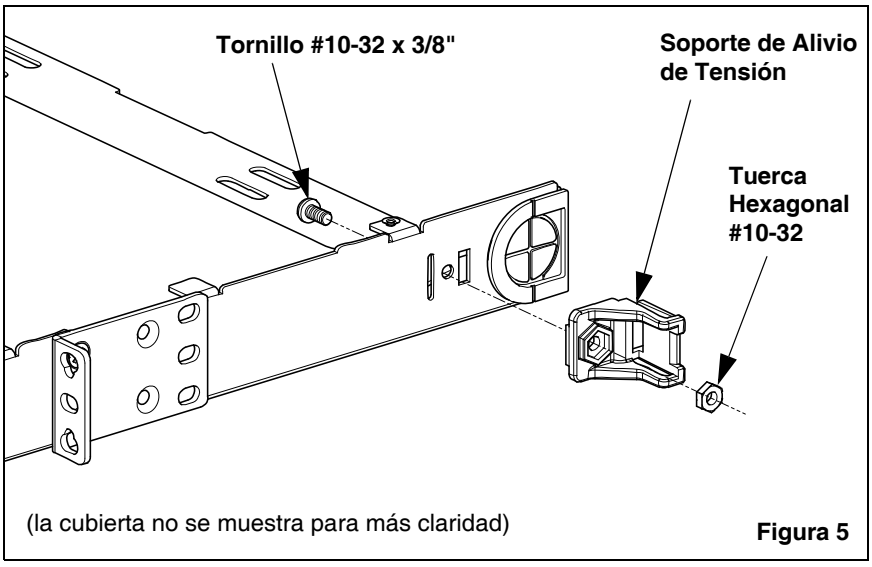

Figura 5

Determine por dónde entrará el cable en el distribuidor. Retire con cuidado la tapa para no dañar la lámina de metal circundante.
NO instale el *grommet* en esta etapa.
El cubre-filo se instalará después de montar el distribuidor en el *rack*.

Instalación de Terminación en Campo o Troncal Preterminada

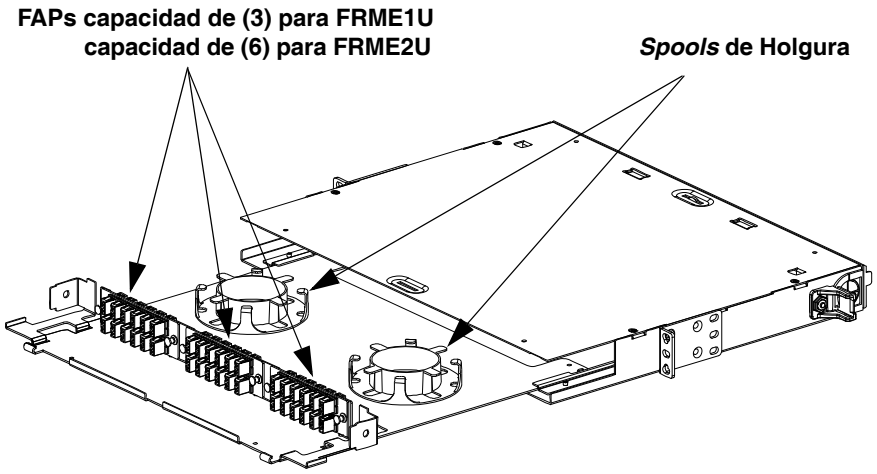

La bandeja se muestra completamente extendida
(se omiten los cables para más claridad)

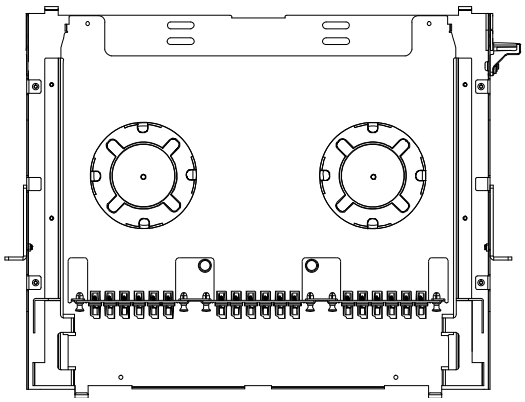

Observe la orientación de los *spools*
(no se muestra la cubierta)

Figura 6A

Los *spools* de holgura se pueden montar sólo con respaldo adhesivo o asegurarlos con tuercas hexagonales #10-32.

Haga un agujero a través de la parte posterior del adhesivo y coloque los *spools* de holgura sobre los tornillos #10-32 en la bandeja. Asegure con tuercas hexagonales #10-32. Tome en cuenta la orientación del carrete.

Coloque los FAPs entre las bridas verticales como se muestra. Una vez montado, asiente completamente los NyLatches para asegurarlos.

Extienda completamente la bandeja para garantizar que se use la cantidad adecuada de soltura.

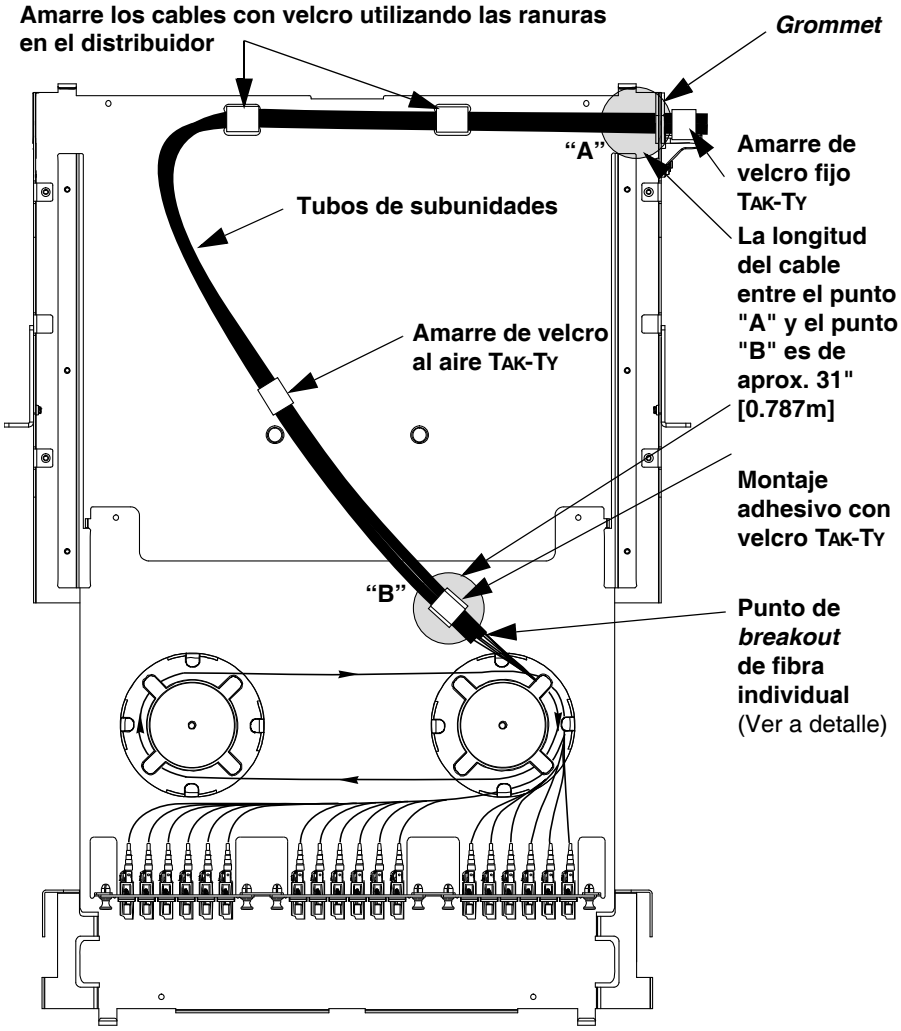

Bandeja en posición extendida
(no se muestra la cubierta)

Figure 6B

Pase la fibra a través del *grommet* de entrada como se muestra. Use una suficiente longitud de cable para asegurar un bucle completo de fibras individuales alrededor de los *spools* de holgura. Deje suficiente holgura de cable revestido para que cuando la bandeja esté completamente extendida, los cables no se tensen. NO deje tanta holgura a modo que la bandeja no pueda volver a su posición inicial. (Ver Figura 6C)

Use rollos de velcro para asegurar los cables de fibra en la ubicación de entrada de cables y otros puntos, como se muestra.

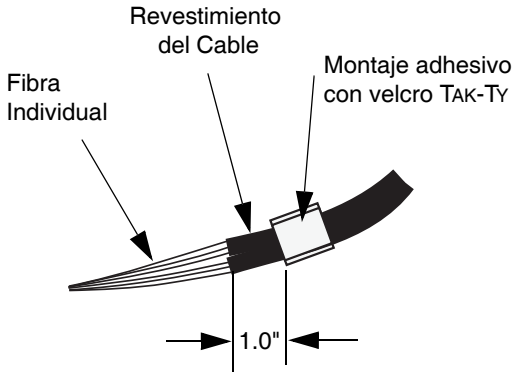

Punto de *Breakout* de Fibra a Detalle

Asegúrese de que el montaje adhesivo esté colocado para asegurar el cable troncal revestido. NO asegure fibras individuales con *buffer* de 900µm.

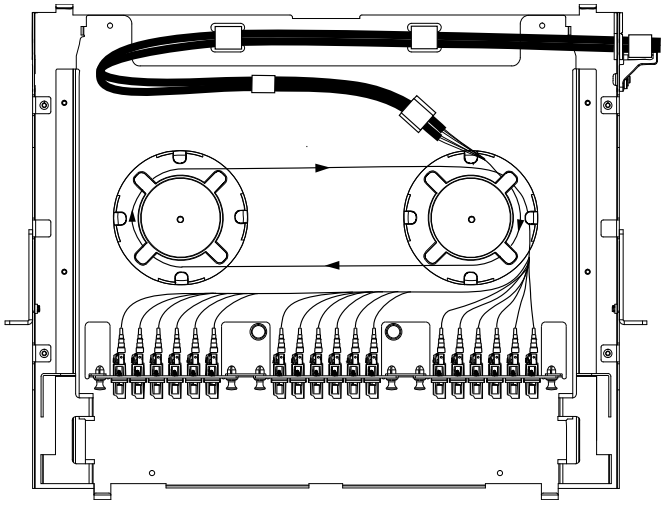

Bandeja en posición inicial
(no se muestra la cubierta)

Figure 6C

Instalación del Módulo de Empalme de Fibra Óptica (FOSM) - se vende por separado

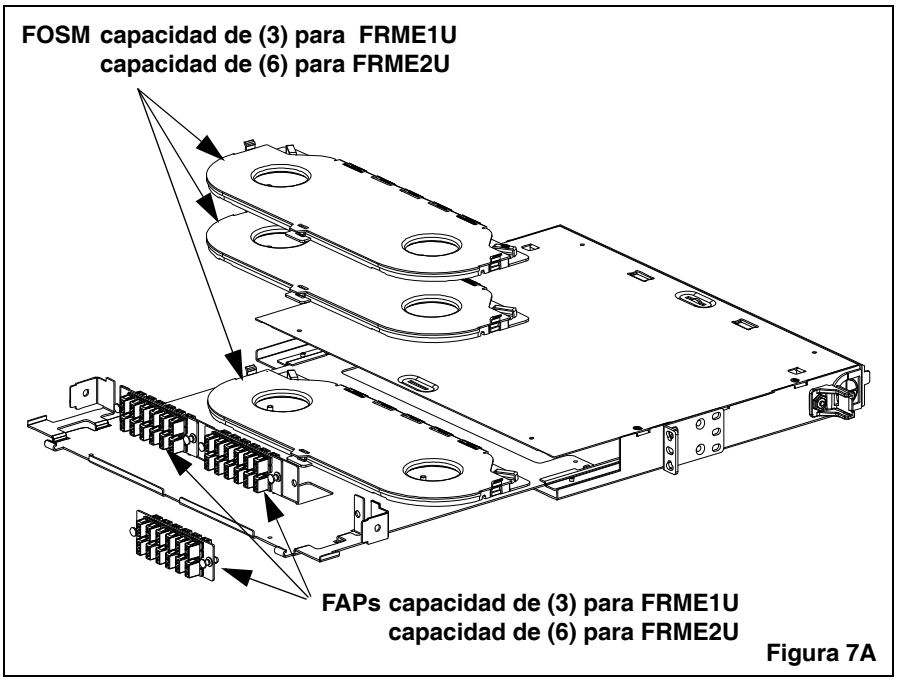

Figura 7A

Coloque el primer FOSM sobre los tornillos #10-32 en la bandeja deslizante y asegúrelo con tuercas hexagonales #10-32.
Los FOSM restantes se apilan uno encima del otro y encajan en su lugar.

Coloque los FAP entre las bridas verticales como se muestra. Una vez montados, asiente completamente los NyLatches para asegurarlos.

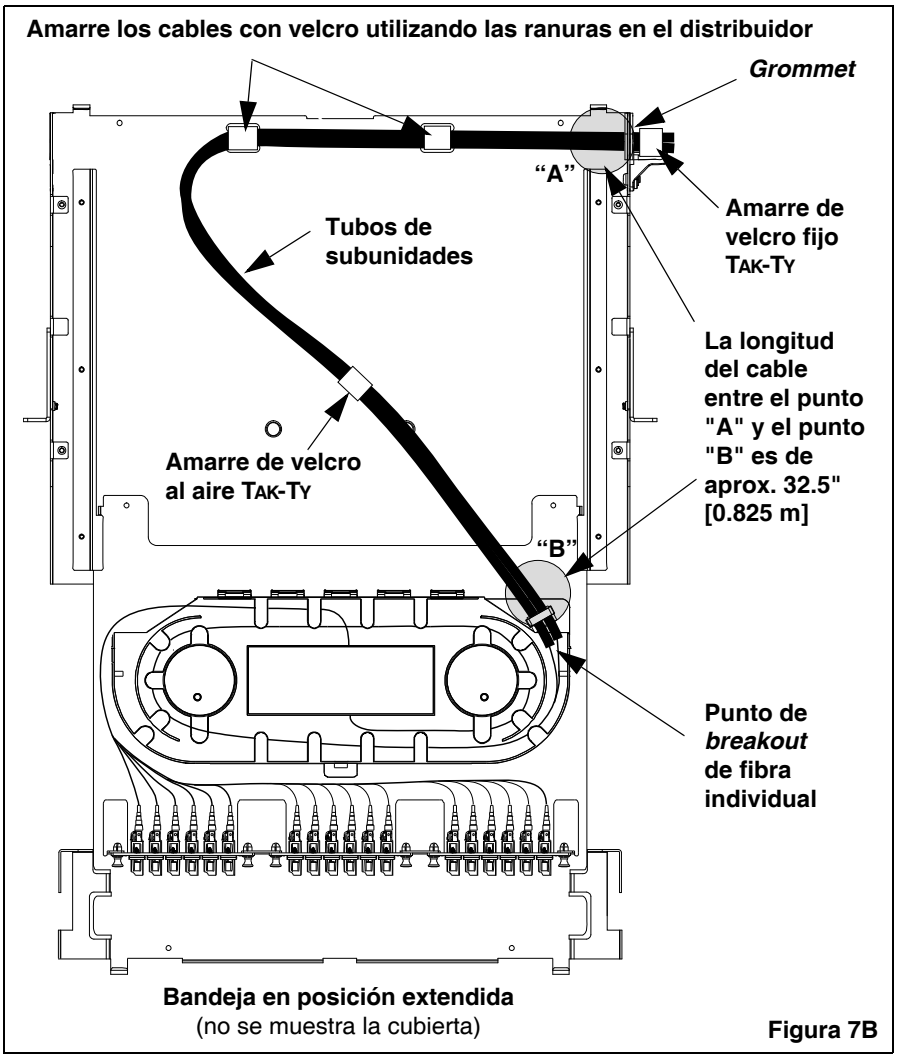

Figura 7B

Pase la fibra a través del *grommet* de entrada como se muestra. Use una suficiente longitud de cable para asegurar un bucle completo de fibras individuales alrededor de los *spools* de holgura de de FOSM.

Dirija la fibra con *buffer* de 900µm desde el cable troncal y empalme hasta el *pigtail* según las instrucciones del FS001*, "Instrucciones de instalación del módulo de empalme de fibra óptica Opticom de FOSM".

Deje suficiente holgura del cable revestido para que cuando la bandeja esté completamente extendida, los cables no se tensen. NO deje tanta holgura a modo que la bandeja no pueda volver a su posición inicial. (Ver Figura 7C)

Use rollos de velcro para asegurar los cables de fibra en la ubicación de entrada de cables y otros puntos, como se muestra.

* Indica carta de revisión.

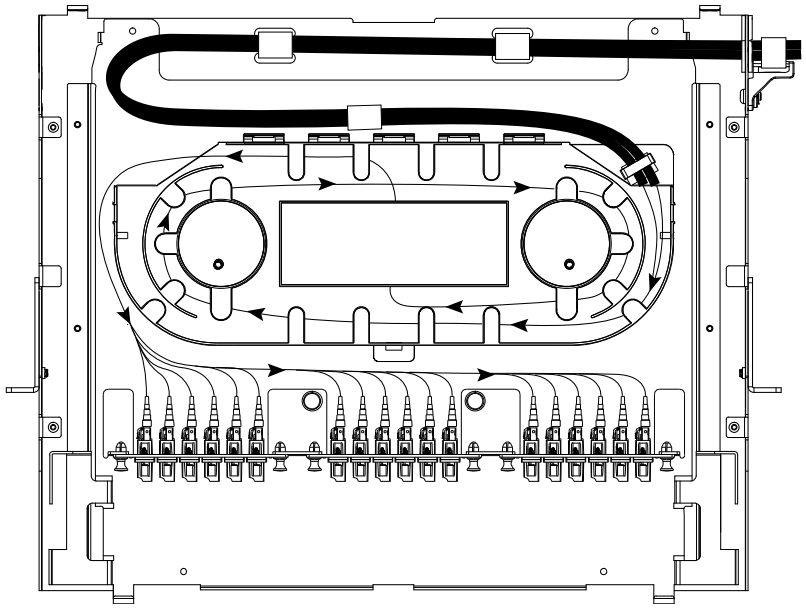

Bandeja en posición inicial
(no se muestra la cubierta)

Figura 7C

Instalación del Clip para Control de Radio de Curvatura

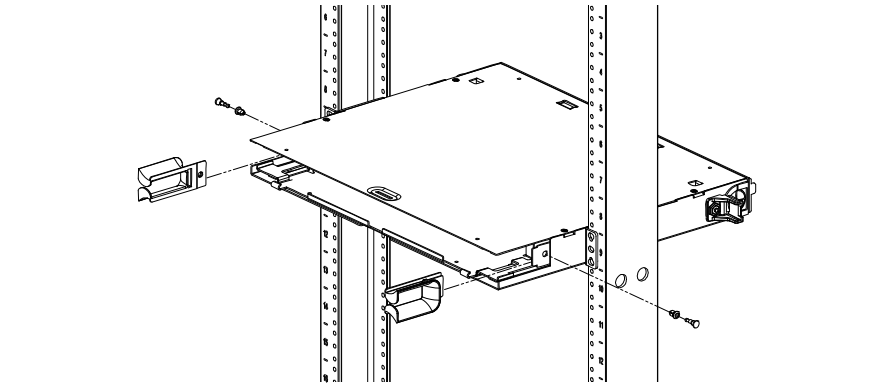

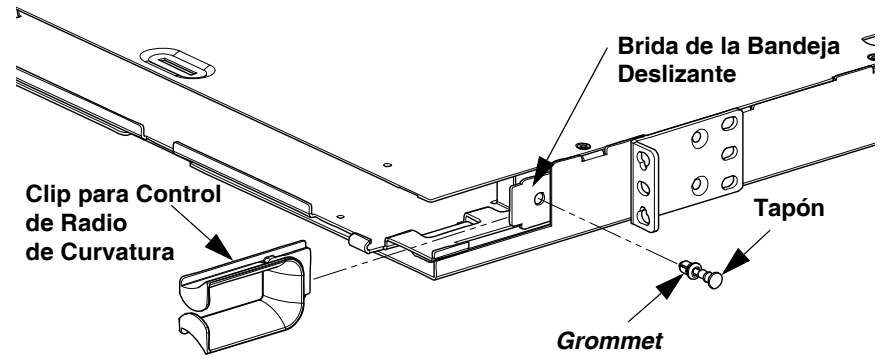

Figura 8A

Instale el tapón en el *grommet,* pero no lo inserte por completo. Deslice el clip para control del radio de curvatura sobre la brida de la bandeja deslizante como se muestra.

Empuje la el *grommet*/tapón a través del clip para control del radio de curvatura y los orificios de la brida de la bandeja deslizante. Inserte completamente el tapón en el *grommet* para asegurarlo.

Repita en el otro lado.

Se deben instalar clips para control del radio de curvatura con el fin de retener la puerta delantera.

Instalación del Cable de Parcheo

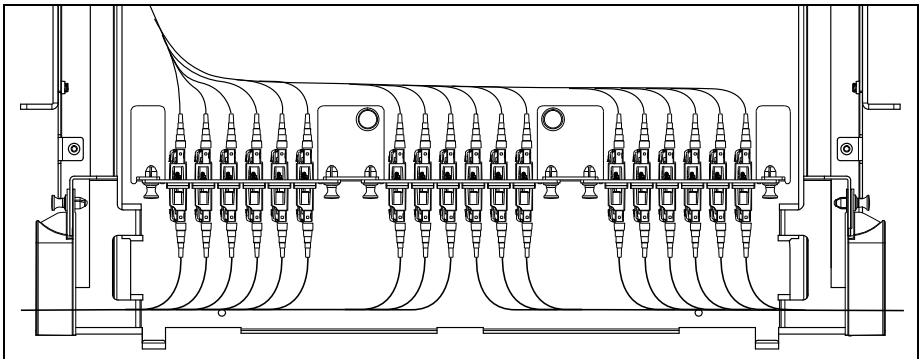

Figura 9

Instale los cables de parcheo en los FAP pasándolos a través de clips para control del radio de curvatura y manteniendo el radio de curvatura adecuado del cable de parcheo.

Aseguramiento de la Puerta

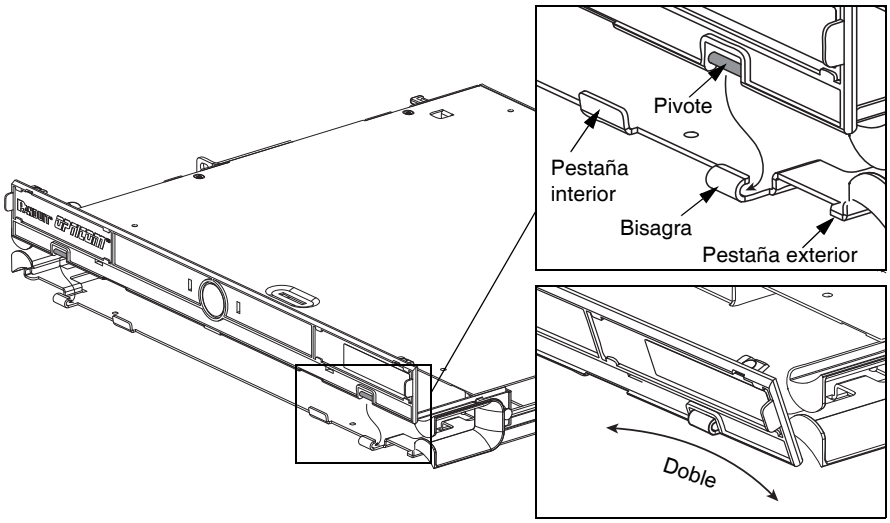

Figura 10

Instale la puerta delantera de la siguiente manera. Instale la puerta trasera de manera similar.

Coloque la puerta de modo que descanse sobre la bisagra y contra las lengüetas interior y exterior.

Doble la parte inferior del lado derecho de la puerta hasta que el pivote caiga en la bisagra. Repita para el lado izquierdo.

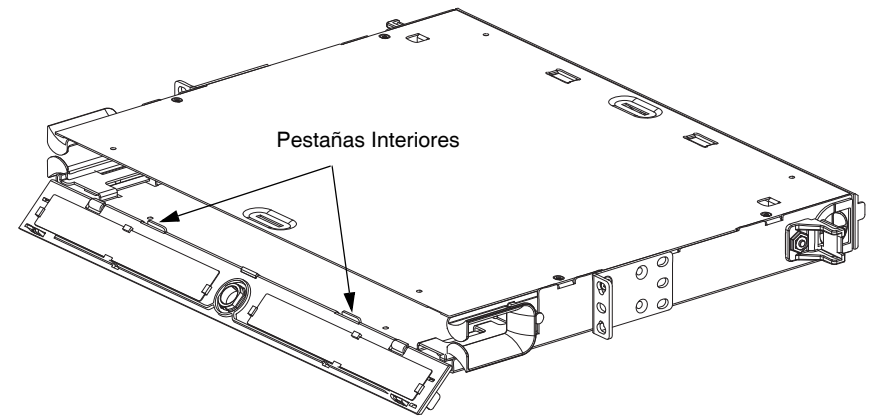

Figura 11

La posición final de la puerta debe quedar al exterior de las pestañas internas.

Si la puerta está instalada correctamente, se abrirá y cerrará fácilmente.

Pegue la Etiqueta de Advertencia de Láser y la Etiqueta de Precaución donde sean claramente visibles.