Panel de Techo Desprendible

PANDUIT™
HOJA DE ESPECIFICACIONES

especificaciones

Los paneles de techo desprendibles permiten una solución eficaz para las necesidades de extinción de incendios en el entorno del centro de datos, con un diseño modular fácil de instalar que se conecta a la solución térmica de contención de pasillo universal de Panduit. Los paneles de techo desprendibles vendrán en 3 tamaños diferentes: 900mm, 1200mm y 1800mm. Los paneles de techo desprendibles se deformarán y desprenderán a 57.2°C (135°F), lo que permitirá que el sistema de boquillas de descarga acceda al pasillo de contención. Los paneles de techo desprendibles no deben adherirse, sujetarse o fijarse en una posición que pueda impedir su capacidad de funcionar en conformidad con el estándar FM Global 4651. Los paneles de techo translúcidos permitirán un alto nivel de transparencia de la luz proporcionando una apariencia limpia y una solución de techo segura.

Panel de Techo Desprendible

Kit de Extremo de Fila

información técnica

Cumplimiento con los Estándares:	Cumple con el estándar FM Global 4651
Aprobado para la Construcción en Edificios:	UL BLME.R4036
Diseño Único:	Los paneles se deformarán y desprenderán a 57.2°C (135°F)
Material de Calidad:	Los paneles están hechos de plástico de policloruro de vinilo (PVC/vinilo)
Grosor Nominal del Panel:	Los paneles tienen un grosor de 0.33mm (.013'') para que se desprendan cuando el sistema de boquillas de descarga necesite activarse
Customización:	Baldosa/panel de mínimo de 0.6mx0.6m (2x2 pies), lo que garantiza que se ajuste a sus criterios de diseño específicos

características clave y beneficios

Diseño Simplificado de Múltiples Paneles	Disponible en 3 anchos de pasillo, 3 pies, 4 pies y 6 pies, lo que brinda flexibilidad para adaptarse a los requisitos de tamaño con una opción de 1, 2 o 3 paneles
Cumplimiento con los Estándares	Cumple con los estándares de extinción de incendios y se adhiere al estándar FM Global 4651
Alta Funcionalidad	Funciona con sistemas de contención de alineación universal nuevos y existentes, lo que permite que el producto se conecte y funcione en la estructura existente para mantener los sistemas en funcionamiento
Facilidad de Implementación	No se necesita ninguna acción para garantizar que las boquillas de descarga se activen cuando sea necesario en el sistema de contención de pasillo. No se impedirá la activación de las boquillas de descarga y tendrán acceso directo al espacio del centro de datos

aplicaciones

Los paneles desprendibles de Panduit funcionan con soluciones de contención de pasillo universal nuevas y existentes, con el fin de proporcionar una solución de techado con detección de incendios efectiva a través de un fácil acceso a los sistemas de boquillas de descarga contra incendios. Cuando se activan, los paneles desprendibles se deformarán y desprenderán a 57.2°C (135°F) para permitir que el sistema de boquillas de descarga acceda al sistema de contención del pasillo.

Paneles Desprendibles	
Disponible en tamaños de 900mm, 1200mm y 1800mm, y hecho de 2 partes: Rejilla de techo y Kit de final de fila	Paneles de plástico de policloruro de vinilo (PVC/vinilo), grosor nominal de 0.33mm (.013''), Min 0.3x0.6m (2x2 pies) baldosa/paneles
Rejilla de Techo de 900mm	
Ancho de 617mm:	CUCGF03DP*1
Longitud de 963mm	CUCGF03DP*1
Kit Final de Fila de 900mm	
Ajustable hasta 4 pulgadas	
Ancho de 900mm:	CUEORF03DP*1
Longitud de 962mm:	CUEORF03DP*1
Rejilla de Techo de 1200mm	
Ancho de 617mm:	CUCGF04DP*1
Longitud de 1281mm:	CUCGF04DP*1
Kit Final de Fila de 1200mm	
Ajustable hasta 4 pulgadas	
Ancho de 1200mm:	CUEORF04DP*1
Longitud de 1276mm:	CUEORF04DP*1
Rejilla de Techo de 1800mm	
Ajustable hasta 4 pulgadas	
Ancho de 617mm:	CUCGF06DP*1
Longitud de 1881mm:	CUCGF06DP*1
Kit Final de Fila de 1800mm	
Ajustable hasta 4.5 pulgadas	
Ancho de 1800mm:	CUEORF06DP*1
Longitud de 1876mm:	CUEORF06DP*1

dimensiones

Rejilla de Techo

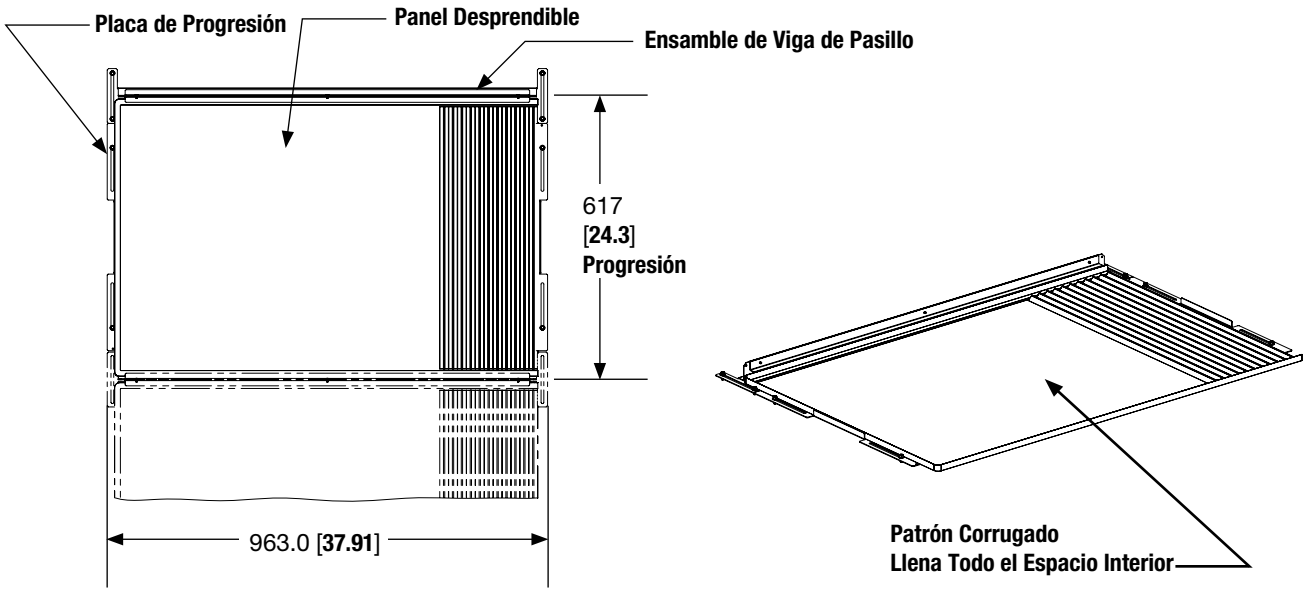

Kit de Final de Fila

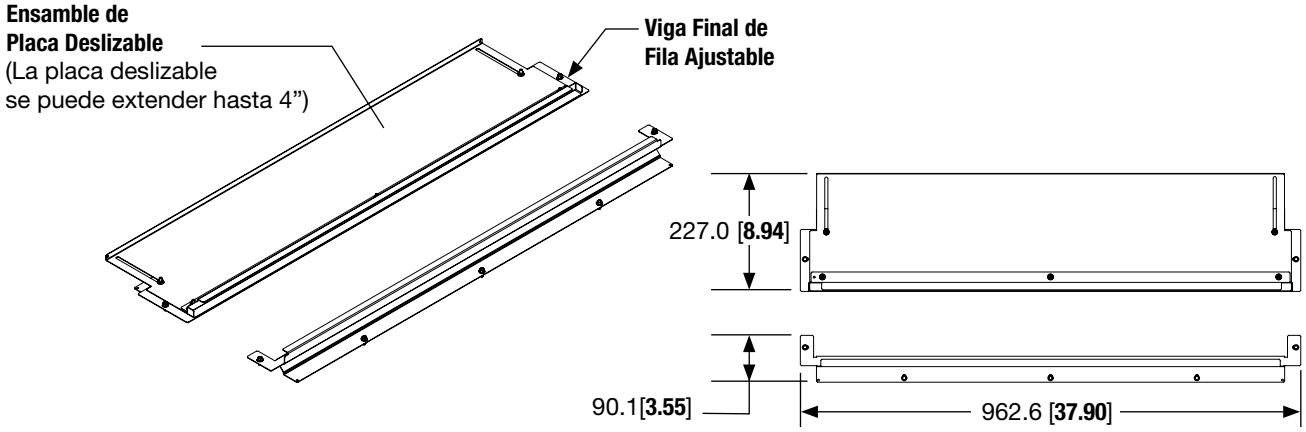

Las dimensiones están en milímetros. [Las dimensiones entre corchetes están en pulgadas]

SUBSIDIARIAS DE PANDUIT EN LATINOAMÉRICA

PANDUIT MÉXICO
Tel: 800 112 7000
800 112 9000

PANDUIT COLOMBIA
Tel: (571) 427-6238

PANDUIT CHILE
Tel: (562) 2820-4215

PANDUIT PERÚ
Tel: (511) 712-3925

Para obtener una copia de las garantías del producto de Panduit, inicie sesión en www.panduit.com/warranty

Para obtener más información
Visítenos en www.panduit.com
Póngase en contacto con el servicio de atención
al cliente por correo electrónico: latam-info@panduit.com

© 2022 Panduit Corp.
TODOS LOS DERECHOS RESERVADOS
RKSP179--SA-SPA
9/2022